Keuringsrapport
Elektrische installatie

Erkend door de federale overheid

BELAC 383-INSP

Rapportnummer: RAP.1029.004.9625872.REV1

Adres- en onderzoeksgegevens

Adres installatie	Sint-Rochuswegel 1 app H4, 9890 Gavere
Naam eigenaar	
Adres eigenaar	,
Type object	appartement
EAN-code	niet beschikbaar
Aard installatie	nieuw
Doel onderzoek	in dienststelling

Het onderzoek is verricht op 15/01/2015 volgens artikel art 270 van het AREI en onze procedure(s) TP1.

Installatiegegevens

Spanning (V)	230 (1f+N)	In hoofdschakelaar (A)	40
Type elektrode	lus	ΔI differentiële schakelaar(s) (mA)	300 en 30
∅ voedingsleiding (mm2)	10	Aantal verdeelborden	1
In hoofdbeveiliging (A)	40	Aantal stroombanen per verdeelbord	11

Metingen

Ra / Zs (Ω)	1,4 /	Werking differentiële schakelaar(s)	goed
Continuïteitsmeting	goed	Isolatieweerstand van de installatie (MΩ)	>0,5

Inbreuken

1. nihil

DS: Automatische differentiële schakelaar
Opmerking: Tijdens het onderzoek zijn enkel de verdeelborden en de zichtbare delen van de installatie gecontroleerd. Schakelaars, contactdozen, plinten / goten etc.. zijn niet losgemaakt. Indien tijdens de keuring de schema's ontbreken, kunnen bij een controlebezoek bijkomende inbreuken worden vastgesteld.

Opmerkingen

(Ver)bouwjaar installatie: na 2000
Voor de omschrijving van de installatie zie schema's
De keukentoestellen waren tijdens de controle nog niet aangebracht.
De verlichtingsarmaturen waren tijdens de controle niet aangebracht.
Het badkamermeubilair was tijdens de controle nog niet aangebracht.

Besluit

De installatie is conform het AREI.
De algemene ADS was / werd verzegeld en het ééndraads- en situatieschema werden voor gezien getekend / gecontroleerd.
De installatie dient opnieuw te worden gecontroleerd uiterlijk 15/1/2040, alsook voor ingebruikname van elke belangrijke wijziging of aanzienlijke uitbreiding uitgevoerd voor deze datum.

Voor de directeur, op 19/1/2015

Naam agentonderzoeker: Davy Defour ..... Handtekening:

Bijgevingen
Het proces-verbaal van het onderzoek dient bewaard te worden in het dossier van de elektrische installatie.
In het dossier dient elke wijziging aan de elektrische installatie vermeld te worden.
Bij elk ongeluk aan personen overkomen, rechtstreeks of onrechtstreeks te wijten aan de aanwezigheid van elektriciteit, dient de Minister van Economische Zaken, Directie Elektrische Energie, te worden gewaarschuwd.
Wanneer er overtredingen zijn vastgesteld tijdens het onderzoek, dient men een nieuw controlebezoek te laten verrichten door hetzelfde erkend organisme om na te gaan of na afloop van de termijn van één jaar de overtredingen verdwenen zijn. Indien tijdens dat tweede bezoek wordt vastgesteld dat er nog overtredingen overblijven, moet het erkend organisme een kopie van het proces-verbaal van het controlebezoek sturen naar de Algemene Directie Energie die belast is met het hoog toezicht op de huishoudelijke elektrische installaties.

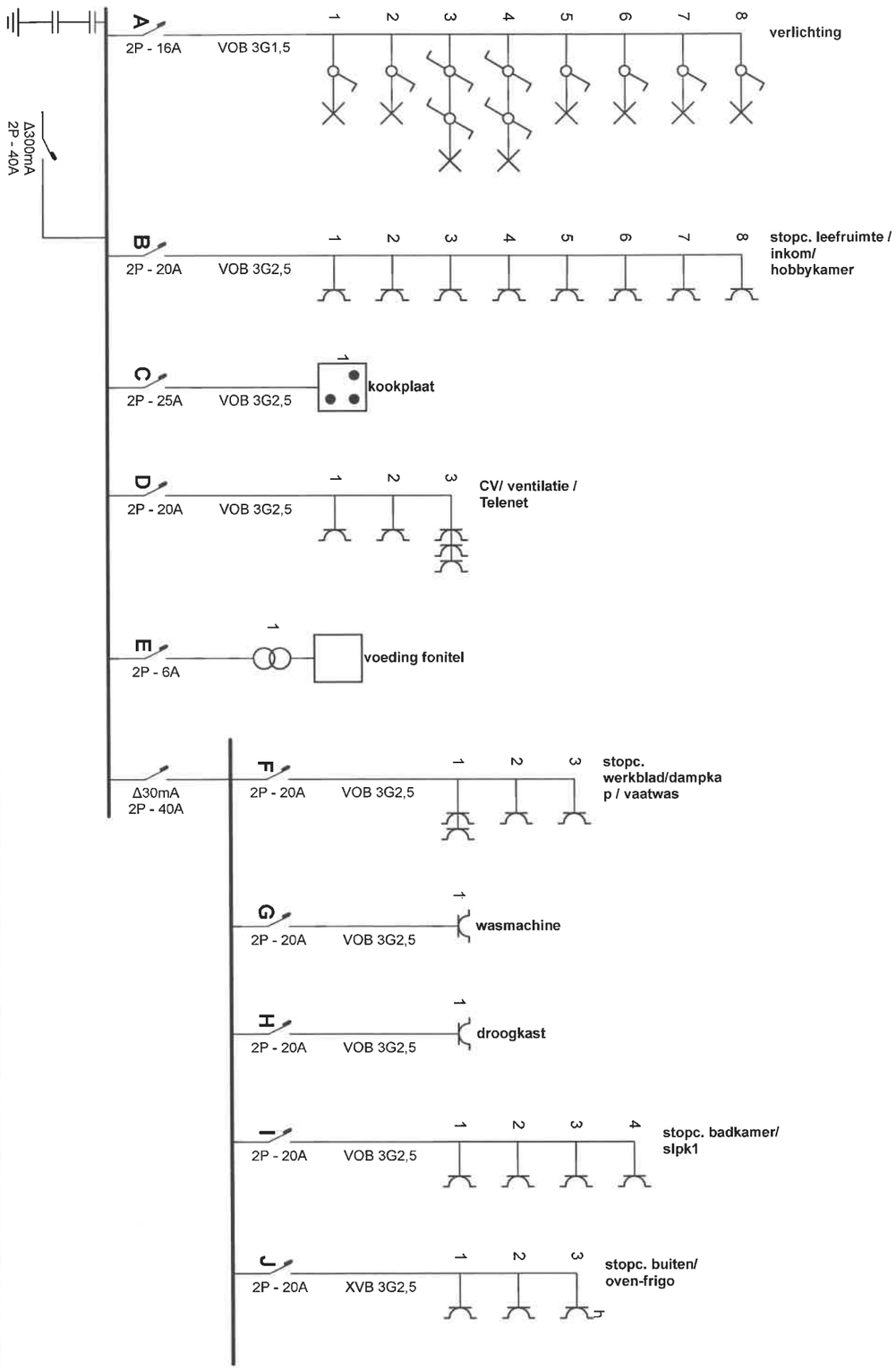

Erkend Organisme
KEURTECH
steenstraat 103
2180 Ekeren
Tel.: 0470507992
Fax: 032836684
e-mail: keurtech@telenet.be

Plaats van de elektrische installatie
Maenhout promoties BVBA
Sint Rochuswegel 1 Bus H4
gavere
Tel.: 092273593
Fax: 092273594
be 0831120744

Installateur
Coens Pieter-Jan
Poekestraat 86
8755 Ruiselede
GSM: 0479 45 15 28
e-mail: picoens@hotmail.com
BTW BE 0871.827.981

Pieter-Jan COENS

p. 1/3
Eendraadschema
2 x 230V ~ 50Hz

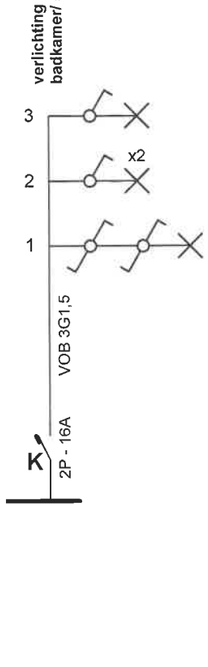

Erkend Organisme
KEURTECH
steenstraat 103
2180 Ekeren
Tel.: 0470507992
Fax: 032836684
e-mail: keurtech@telenet.be

Plaats van de elektrische installatie
Maenhout promoties BVBA
Sint Rochuswegel 1 Bus H4
gavere
Tel.: 092273593
Fax: 092273594
be 0831120744

Installateur
Coens Pieter-Jan
Poekestraat 86
8755 Ruiselede
GSM: 0479 45 15 28
e-mail: pjcoens@hotmail.com
BTW BE 0871.827.981

Eendraadschema

2 x 230V ~ 50Hz

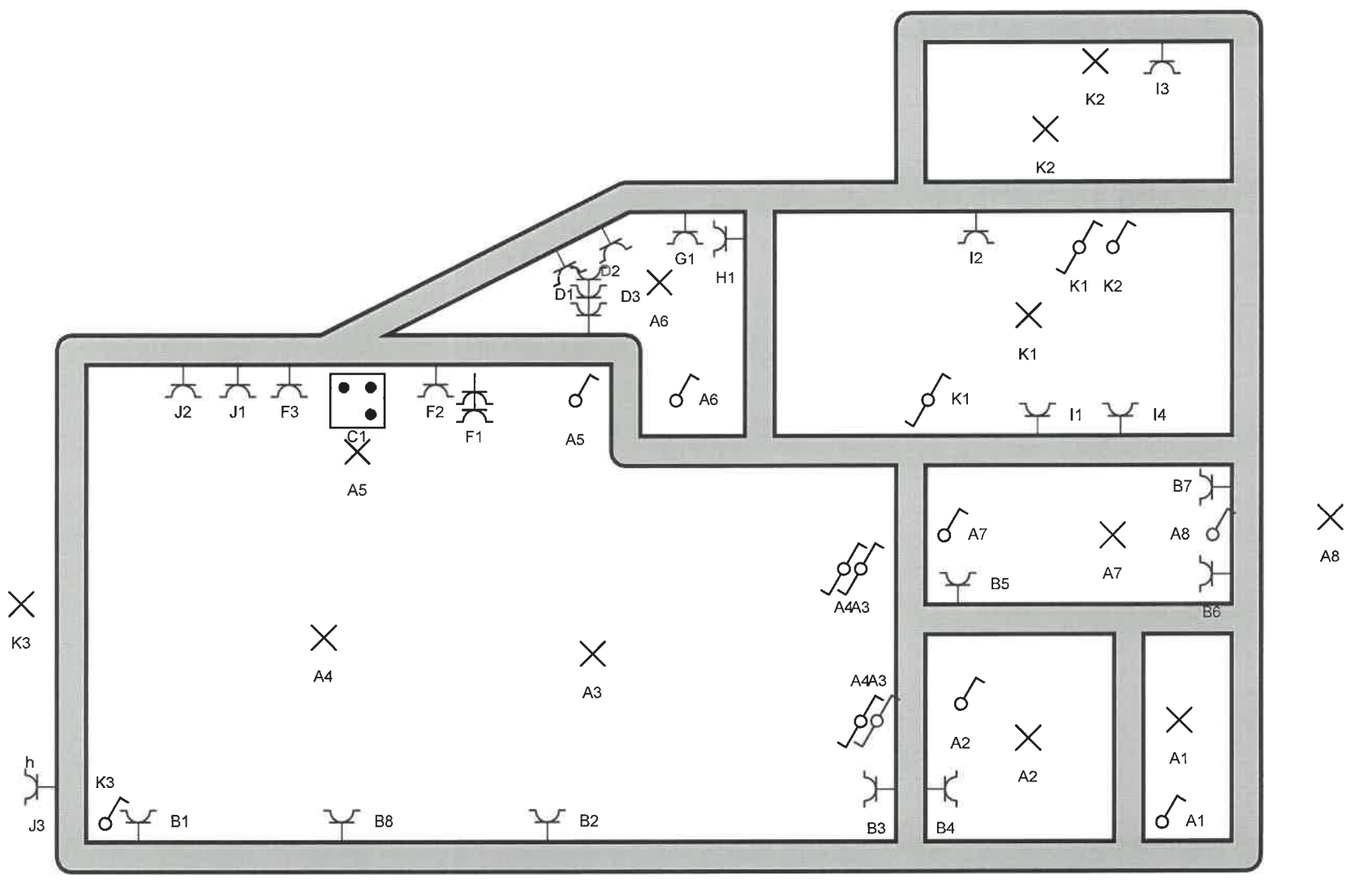

Erkend Organisme
KEURTECH
steenstraat 103
2180 Ekeren
Tel.: 0470507992
Fax: 032836684
e-mail: keurtech@telenet.be

Plaats van de elektrische installatie
Maenhout promoties BVBA
Sint Rochuswegel 1 Bus H4
gavere
Tel.: 092273593
Fax: 092273594
be 0831120744

Installateur
Coens Pieter-Jan
Poekestraat 86
8755 Ruiselede
GSM: 0479 45 15 28
e-mail: pjcoens@hotmail.com
BTW BE 0871.827.981

Pieter-Jan COENS

Situatieschema

2 x 230V ~ 50Hz