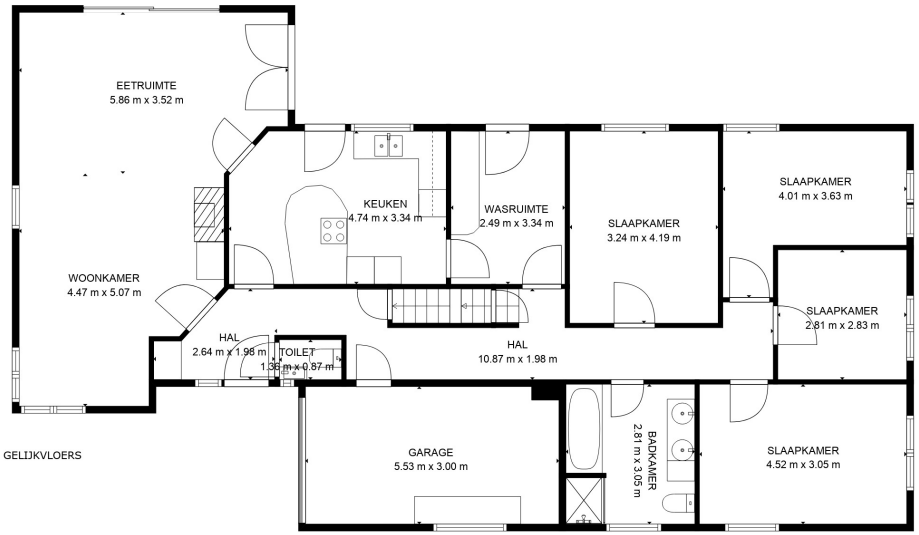

2. GELIJKVLOERS

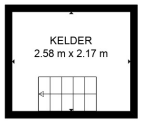

1. KELDER

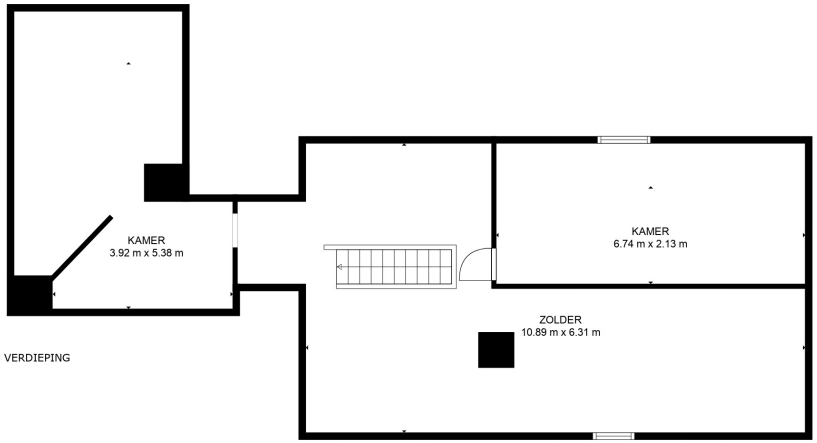

3. VERDIEPING

CASTEELS
VASTGOED

Totaal gescande oppervlakte: 288 m²

DE AFMETINGEN WORDEN BEREKEND MET CUBICASA-TECHNOLOGIE. WORDEN GEACHT ZEER BETROUWBAAR TE ZIJN, MAAR NIET GEGARANDEERD.

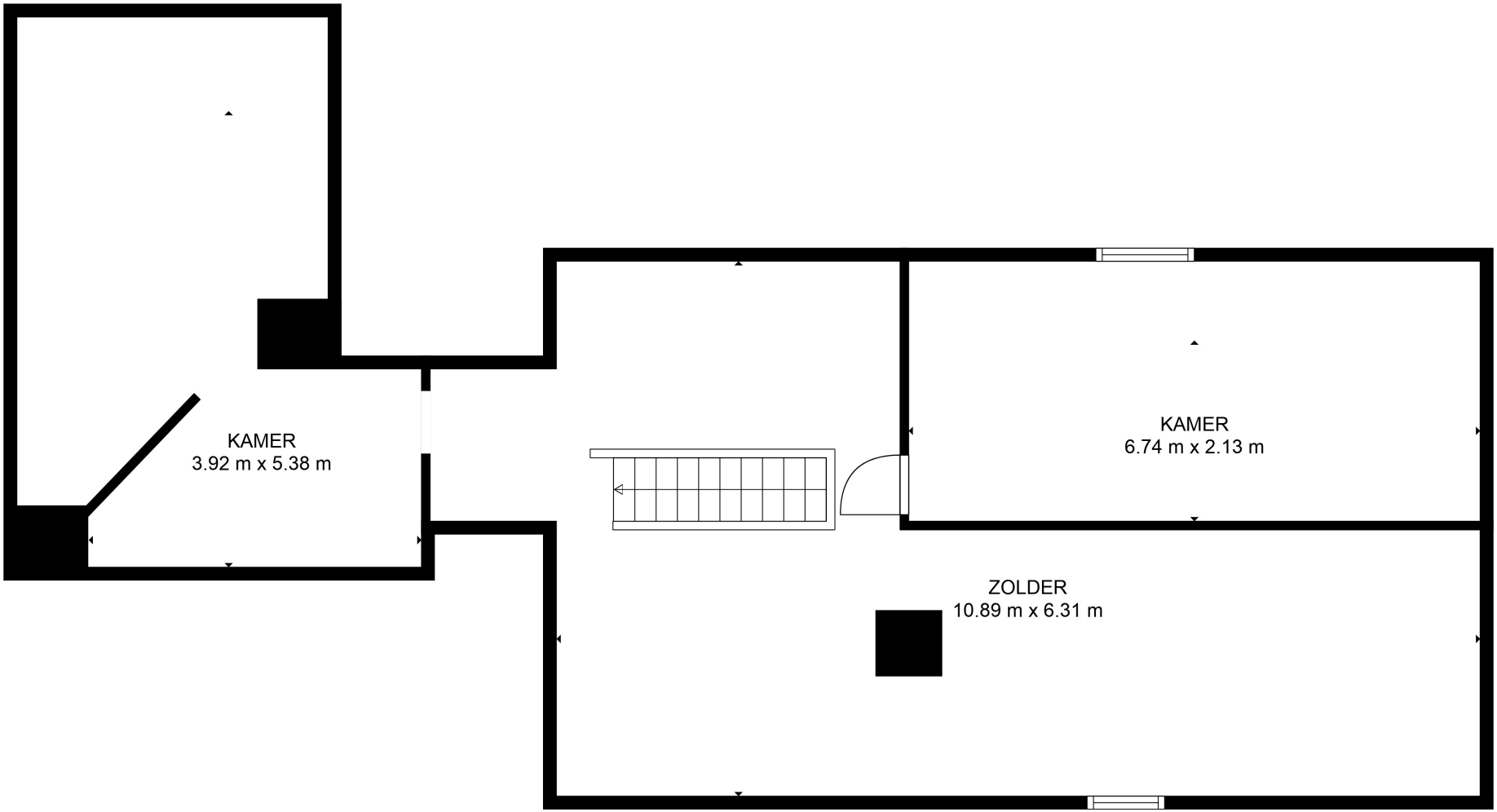

CASTEELS
VASTGOED

Totaal gescande oppervlakte: 288 m²

DE AFMETINGEN WORDEN BEREKEND MET CUBICASA-TECHNOLOGIE. WORDEN GEACHT ZEER BETROUWBAAR TE ZIJN, MAAR NIET GEGARANDEERD.

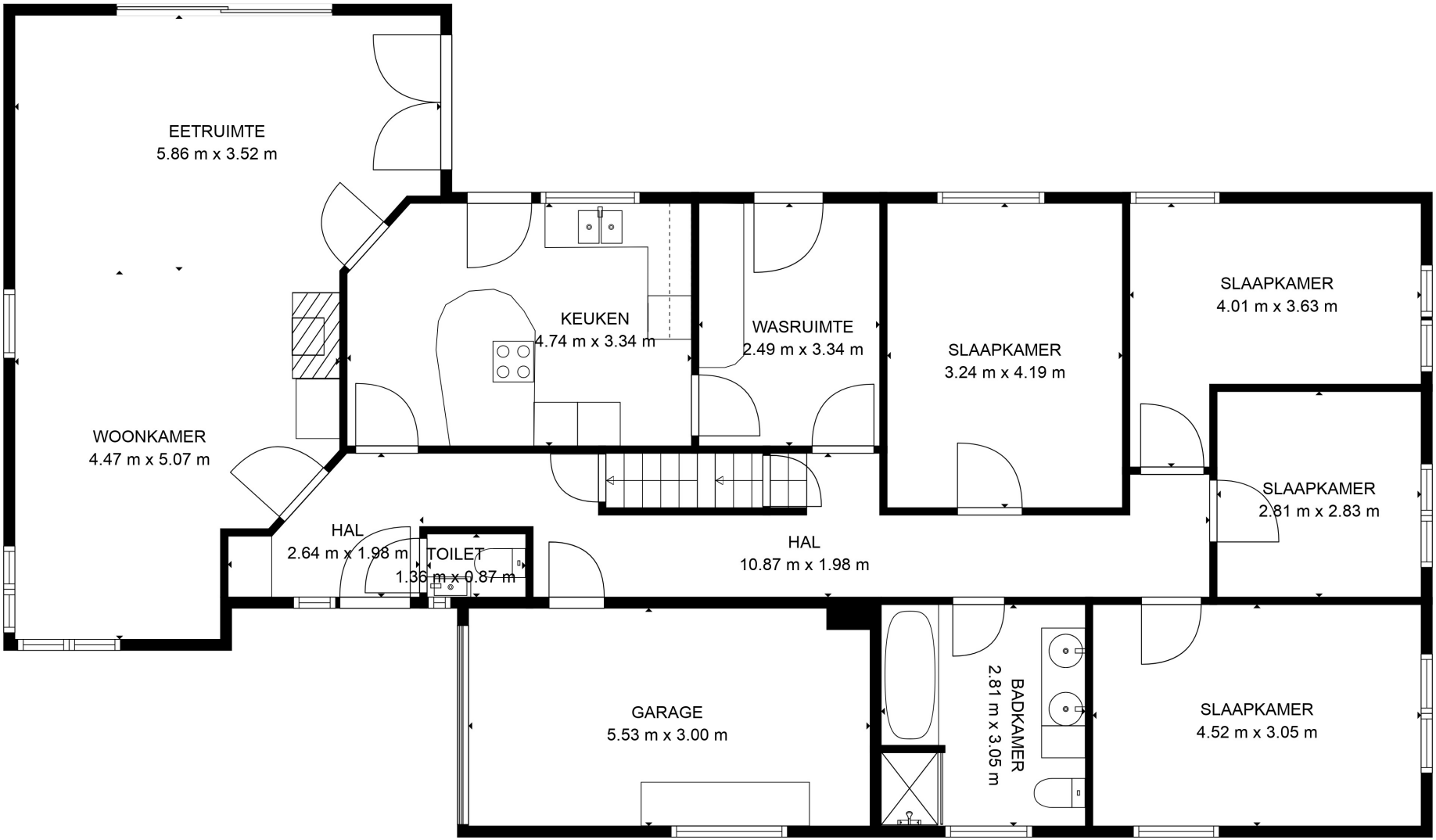

CASTEELS
VASTGOED

Totaal gescande oppervlakte: 288 m²

DE AFMETINGEN WORDEN BEREKEND MET CUBICASA-TECHNOLOGIE. WORDEN GEACHT ZEER BETROUWBAAR TE ZIJN, MAAR NIET GEGARANDEERD.

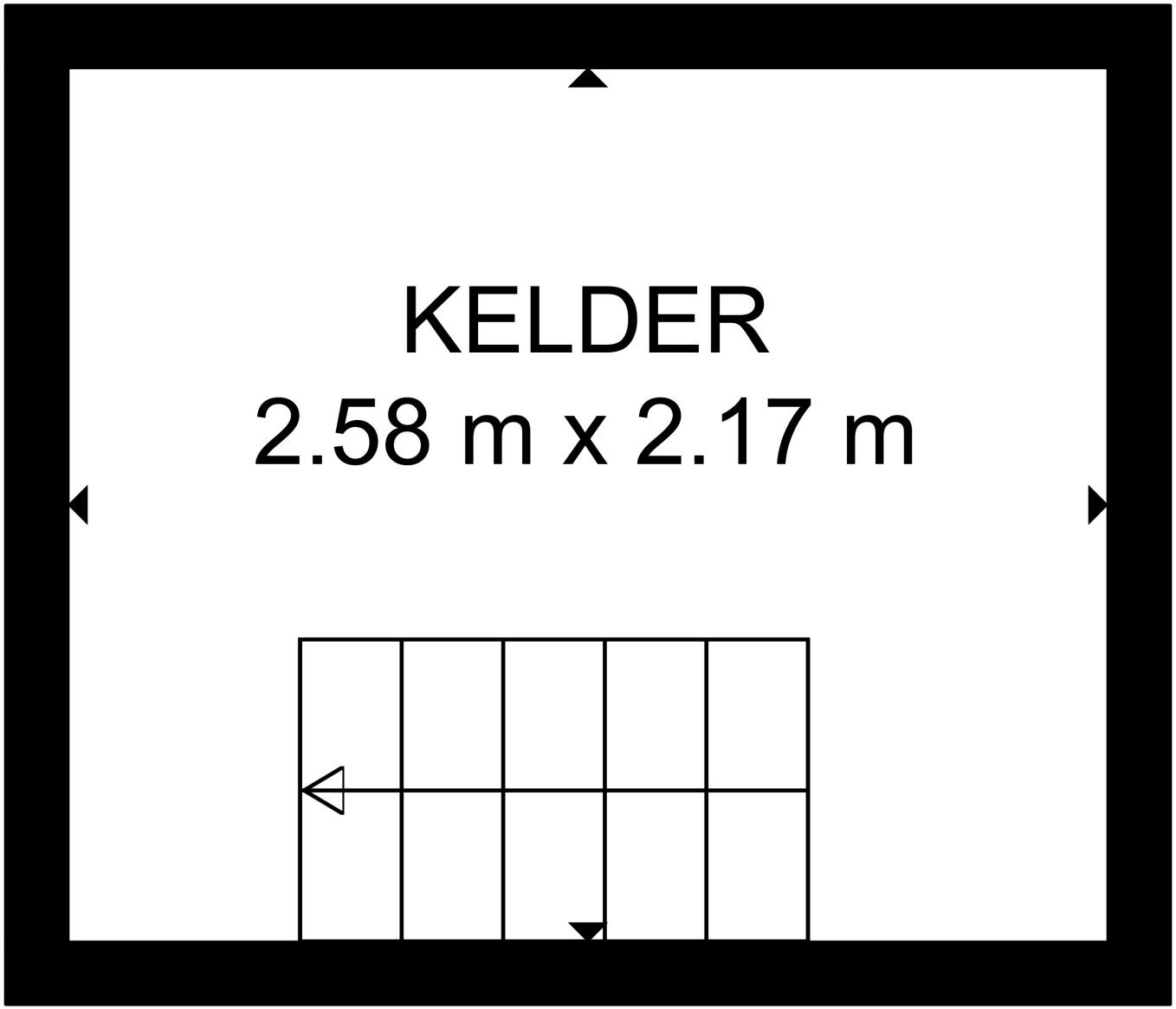

CASTEELS
VASTGOED

Totaal gescande oppervlakte: 288 m²

DE AFMETINGEN WORDEN BEREKEND MET CUBICASA-TECHNOLOGIE. WORDEN GEACHT ZEER BETROUWBAAR TE ZIJN, MAAR NIET GEGARANDEERD.